DE

AGRAR

ENTMISTUNGSANLAGEN UND AUSRÜSTUNG ZUR GÜLLEBEHANDLUNG

Qualität ist der Kern
in allen unseren **Produkten**

LJM
Lind Jensen

01. **RPS 4 Entmistungsanlagen**
Sich an Landwirte, die eine flexible, einfache und dauerhafte Lösung benötigen. s. 4

02. **CPS 4 Entmistungsanlagen**
Entmistungsanlage mit Kette – die bewährte Lösung. s. 8

03. **PSF Seilanlagen**
PSF - flexible Seilanlagen für den Landwirt, der eine Seilanlagen für Unterspaltenentmistung benötigt. s. 12

04. **PSW 4 Entmistungsanlagen**
Wandmontierte kompakte Entmistungsanlagen mit flexiblen Installationsmöglichkeiten. s. 16

05. **WAP Entmistungsanlagen**
Eine flexible Lösung und ideal für eine ungleiche Anzahl von Laufgängen. s. 20

06. **WPS Entmistungsanlagen**
WPS ist eine flexible Entmistungsanlagen für Betriebe mit kleinen oder größeren Ställen. s. 24

Inhalt

07. **Schieber**
Schiebern für verschiedene Bodenvarianten. s. 28

08. **Rührwerke**
Eine komplette Produktpalette an, mit Rührwerken von 1,5 kW bis 18,5 kW. s. 30

09. **Slalomrührwerken**
Speziell ausgelegte Rührwerker vereinfachen und beschleunigen den Umgang mit Gülle erheblich. s. 32

10. **Tauchmotorpumpen**
Im Pumpenprogramm von LJM finden Sie die richtige Lösung für effizientes Pumpen. s. 34

11. **Trocken aufgestellte Pumpen**
eine wirtschaftliche, vorteilhafte und äußerst dauerhafte und zuverlässige Lösung. s. 36

12. **Kolbenpumpe**
Eignet sich für Ställe, in denen die Gülle effizient über längere Distanzen gepumpt werden soll. s. 38

01.

RPS 4
ENTMISTUNGSANLAGEN

Die RPS Entmistungsanlagen von LJM richtet sich an Landwirte, die eine flexible, einfache und dauerhafte Lösung benötigen.

Die Anlage eignet sich sowohl für Neubauten als auch für den Umbau bestehender Stallanlagen. Die RPS Entmistungsanlagen umfasst eine gut ausgestattete Steuerung, die frei programmierbar ist. Dies bietet Ihnen volle Flexibilität und eine an den Stalltyp und die Länge der Laufgänge angepasste Anlage.

- Für Wand- und Bodenmontage geeignet.
- Länge bis zu 140 Meter mit Tau, Seil oder Taifunseil.
- Mit Frostschutz ausgestattet.
- Äußerst niedriger Energieverbrauch.
- Frei programmierbar mit Zeitschaltuhr.
- Für alle Bodentypen geeignet – sowohl oberhalb als auch unterhalb von Spaltenböden.
- Möglichkeit einer Gesamtlösung: Entmistungsanlagen, Schieber, Eckräder, elektrische Steuerung usw.

Eine gut ausgestattete Steuerung, die frei programmierbar ist

Minimale tägliche Wartung, leichte Handhabung und in der Arbeit sehr effektiv

Kristian Dalgaard - Dalgaard Milchproduktion

RPS ANLAGE FÜR SAND IN SCHLAFBOXEN

Gülleausrüstung von LJM kann auch in Verbindung mit sandiger Gülle verwendet werden. Wir haben unsere Produkte so designt, das sie möglichst wenig Verschleißteile haben und die wenigen leicht austsauschbar sind.

Außerdem verwenden wir hochfesten HARDOX-Stahl wo es notwendig ist.

Viele Landwirte sind bewußt darüber, dass Sand einen höheren Verschleiß an der Gülleausrüstung verursacht. Die Vorteile von Sand überwiegen jedoch die Nachteile.

"Hier bei Dalgaard Milchproduktion benutzen wir Sand in den Schlafboxen und haben eine RPS Schieberanlage von LJM. Mit den großen Strecken von über 100m er sehr zufrieden mit dieser Lösung. Die tägliche Wartung ist minimal und trotz des hohen Verschleißes bei der Verwendung von Sand ist es einfach, die Verschleißteile zu wechseln. "

Kristian Dalgaard - Dalgaard Milchproduktion

CASE

Modell	Geschwindigkeit	Motor	Trommel	Schiebelänge max.	Typ
RPS 270	3-4 m. /min.	0.55 kW	Ø 273 mm.	140 m.	Seil/Taifunseil
RPS 460	3-4 m. /min.	0.75 kW	Ø 457 mm.	240 m.	Seil/Taifunseil

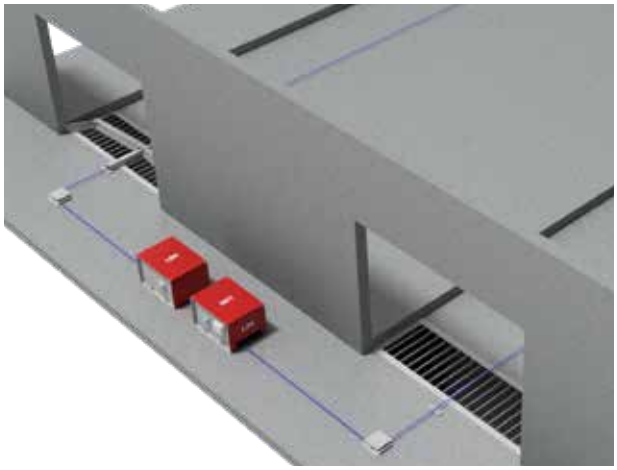

Beispiel für eine Bodenmontage. Diese Installation wird empfohlen, wenn außerhalb des Stallgebäudes Platz für die Installation zur Verfügung steht.

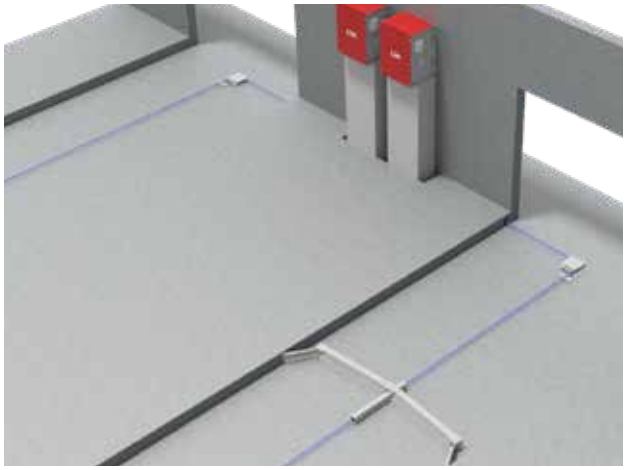

Beispiel für eine Wandmontage. Diese Installation wird empfohlen, wenn nur wenig Platz im Stall vorhanden ist oder wenn Sie eine Installation im Stallgebäude wünschen.

Die Anlage eignet sich sowohl für Neubauten als auch für den Umbau bestehender Stallanlagen

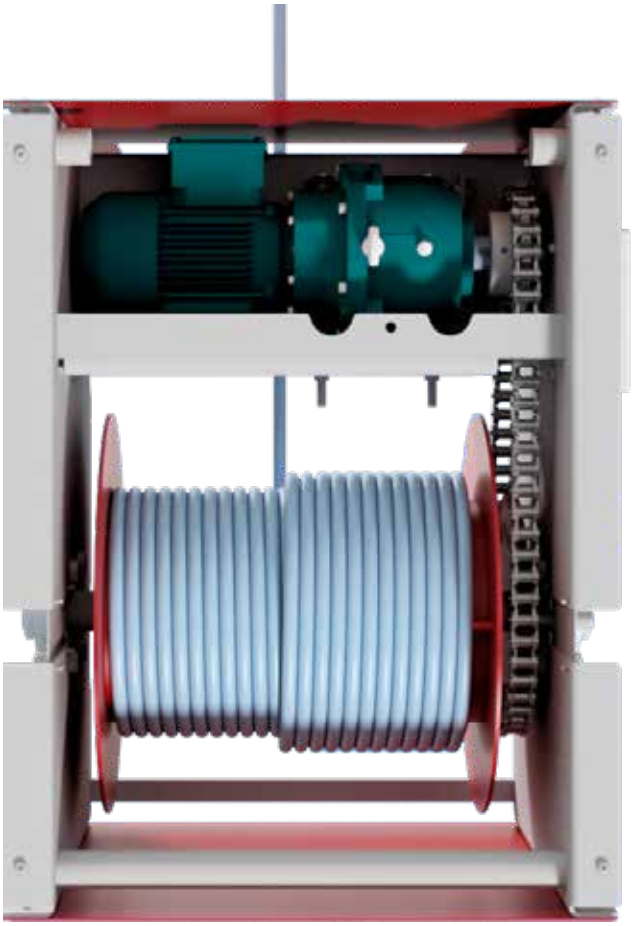

Eine flexible, einfache und dauerhafte Lösung

02.

CPS 4
ENTMISTUNGSANLAGEN

Entmistungsanlage mit Kette – die bewährte Lösung

Die Anlage eignet sich sowohl für Neubauten als auch den Umbau bestehender Stallanlagen. Die CPS Entmistungsanlagen umfasst eine gut ausgestattete Steuerung, die frei programmierbar ist. Dies bietet Ihnen volle Flexibilität und eine an den Stalltyp und die Länge der zu reinigenden Gänge angepasste Anlage.

Kann auf feste Laufflächen eingesetzt werden. Möglichkeit für Doppel-Antrieb bei Längen über 100 Meter.

Eine gut ausgestattete Steuerung, die frei programmierbar ist

Eignet sich sowohl für Neubauten als auchden Umbau bestehender Stallanlagen

VORTEILE DES **CPS** MODELLS

- Der Mist wird täglich aus dem Innenklima des Stalls entfernt.
- Niedriger Energieverbrauch – nur 0,75 kW.
- Start/Stopp-Automatik – kann bis zu 24 Mal am Tag je nach Bedarf automatisch gestartet werden.
- Für zusätzliche Sicherheit ist die Zugkraft einstellbar.
- Ein digitales Zählwerk für die richtige Länge gehört zur Standardausstattung.
- Kann für Schrittweise Übergabe in einen Querkanal eingestellt werden.
- Mit Frostschutz ausgestattet.
- Das Spannsystem der Kette ist in den Rahmen des Getriebemotors integriert.
- Optional manuelle oder automatische Kalibrierung der End- und Stopp-Funktion.
- Möglichkeit einer Gesamtlösung: Entmistungsanlagen, Schieber, Eckräder, elektrische Steuerung usw.

Modell	Geschwindigkeit	Motor	Trommel	Schiebelänge max.	Typ
CPS 4	4 m. /min.	0,75 kW	Ø210	100 m.	Kette

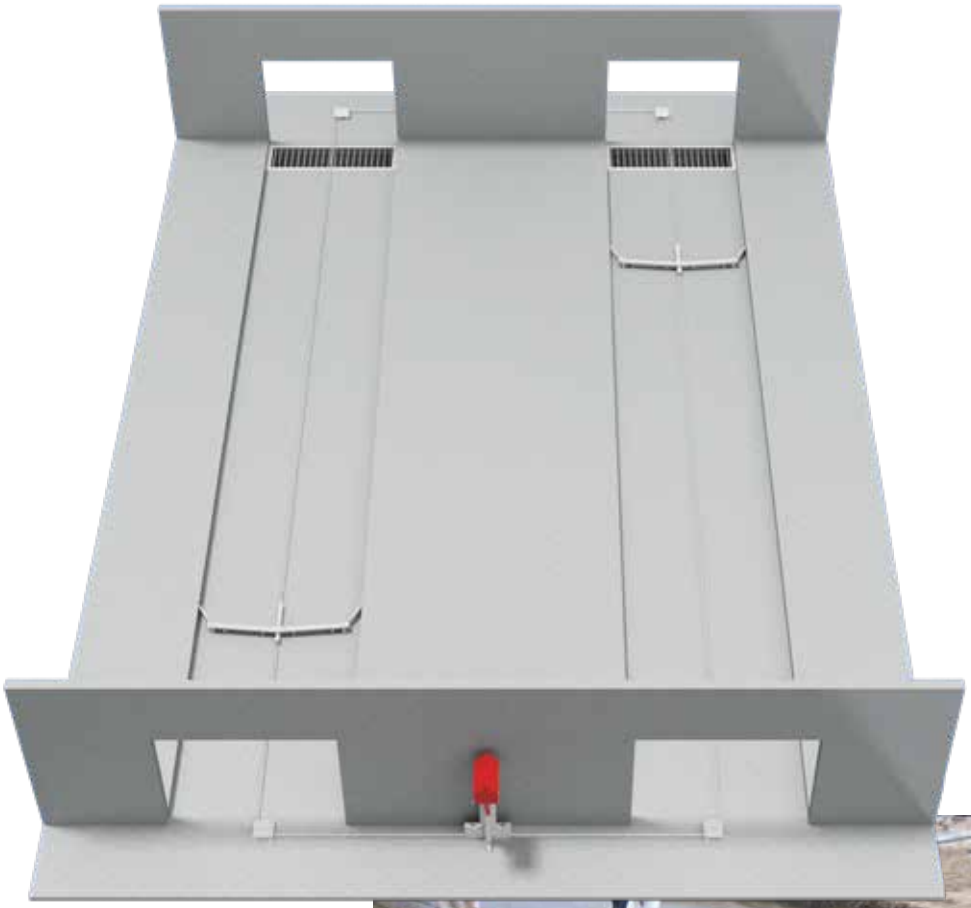

03.

PSF SEILANLAGEN

PSF - flexible Seilanlagen für den Landwirt, der eine Seilanlagen für Unterspaltenentmistung benötigt

Die PSF-Modelle werden für Seilanlagen unter Spalten verwendet.

Seilanlagen sind ein einfaches Schiebersystem für Kanäle in allen Arten von Ställen.

PSF 12+20 haben einen 1,1 kW Motor mit Spielkopf und können je nach.

Schiebelänge bis zu 4 Kanäle in einer Anlage ziehen.

Die SPS ist mit Schrittfunktion und Rotationssensor ausgestattet.

Die Schaufeln sind in Breiten bis 4,0 Meter erhältlich.

Stabile Ausführung, bei der alle Stahlteile feuerverzinkt sind, was eine lange Lebensdauer gewährleistet.

Stabile Ausführung, bei der alle Stahlteile feuerverzinkt sind

Für den Landwirt, der eine Seilanlagen für Unterspaltenentmistung benötigt

VORTEILE DER **PSF** MODELLREIHE

- Der Mist wird täglich aus dem Innenklima des Stalls entfernt.
- Effektive Reduzierung von Ammoniakemissionen.
- Erhältlich mit wandmontierter Seilanlagen.
- Ein effektives und unkompliziertes System.
- Möglichkeit einer Gesamtlösung: Seilanlage, Entmistungsschaufeln, Eckräder, elektrische Steuerung usw.

Seilanlagen sind ein einfaches Schiebersystem für Kanäle in allen Arten von Ställen

Modell	Geschwindigkeit	Motor	Trommel	Schiebelänge max.	Typ
PSF 12	12 m / min.	1,1 kW	Ø 180 mm.	80 m.	Taifunseil
PSF 20	20 m / min.	1,1 kW	Ø 180 mm.	80 m.	Taifunseil

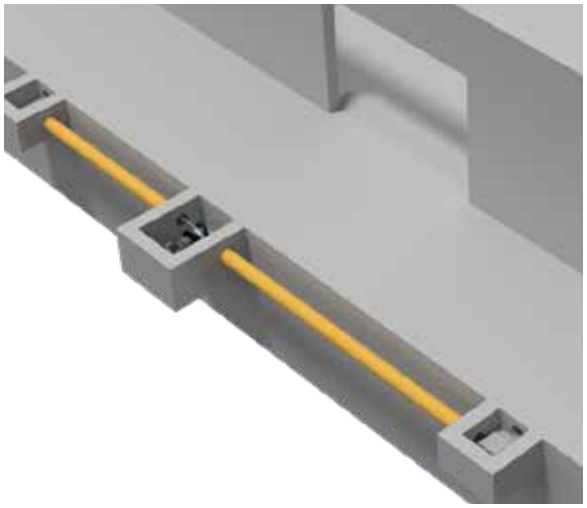

04.

PSW 4
ENTMISTUNGSANLAGEN

Wandmontierte kompakte Entmistungsanlagen mit flexiblen Installationsmöglichkeiten.

Kann für Spaltenschieber, feste Laufflächen oder unter Spalten eingesetzt werden.

Zieht bis zu 4 Gängen mithilfe eines „endlosen“ Taifunseils.

PSW 4 ist mit einem 0,55 kW Motor ausgestattet und läuft mit einer Geschwindigkeit von ca. 4,5 Metern pro Sekunde.

PSW 4 ist besonders einfach zu montieren und eignet sich für neue und bestehende Ställe.

SPS-Steuerung ermöglicht die Auswahl des Halteplatzes und der Betriebszeiten.

PSW 4 ist besonders einfach zu montieren

Ermöglicht die Auswahl des Halteplatzes und der Betriebszeiten

VORTEILE DES **PSW 4** MODELLS

- Der Mist wird täglich aus dem Innenklima des Stalls entfernt.
- Ein effektives und unkompliziertes System.
- Kann bis zu 4 Reinigungsgänge ziehen.
- Geringer Platzbedarf, Wandmontage.
- Kann außerhalb und innerhalb des Stalls installiert werden.
- Möglichkeit einer Gesamtlösung: Entmistungsanlagen, Schieber, Eckräder, elektrische Steuerung usw.

Wandmontierte kompakte Entmistungsanlagen

Modell	Geschwindigkeit	Motor	Trommel	Schiebelänge max.	Typ
PSW 4	4,5 m / min.	0,55 kW	Ø 178 mm.	70 m.	Taifunseil

05.

WAP
ENTMISTUNGSANLAGEN

Die WAP 2 Entmistungsanlag ist eine flexible Lösung und ideal für eine ungleiche Anzahl von Laufgängen

Die Anlage ist zuverlässig und für Ställe mit einer ungleichen Anzahl von Laufgängen geeignet.

Die Anlage kann auf Spaltenböden oder feste Laufflächen eingesetzt werden.

Die Anlage kann sowohl oberhalb als auch unterhalb von Spaltenböden eingesetzt werden.
WAP 2 ist mit einem 0,37 kW Motor ausgestattet und läuft mit einer Anfahrgeschwindigkeit von ca. 2 m/min.

Eine flexible Lösung und ideal für eine ungleiche Anzahl von Laufgängen

Die Anlage kann auf Spaltenböden oder feste Laufflächen eingesetzt werden

VORTEILE DER **WAP** MODELLREIHE

- Der Mist wird täglich aus dem Innenklima des Stalls entfernt.
- Ein effektives und unkompliziertes System.
- Kann außerhalb und innerhalb des Stalls installiert werden.
- Möglichkeit einer Gesamtlösung: Entmistungsanlagen, Schieber, Eckräder, elektrische Steuerung usw.

Ein effektives und unkompliziertes System

Modell	Geschwindigkeit	Motor	Trommel	Schiebelänge max.	Typ
WAP 2	2 m / min.	0,37 kW	Ø 114 mm.	80 m.	Seil

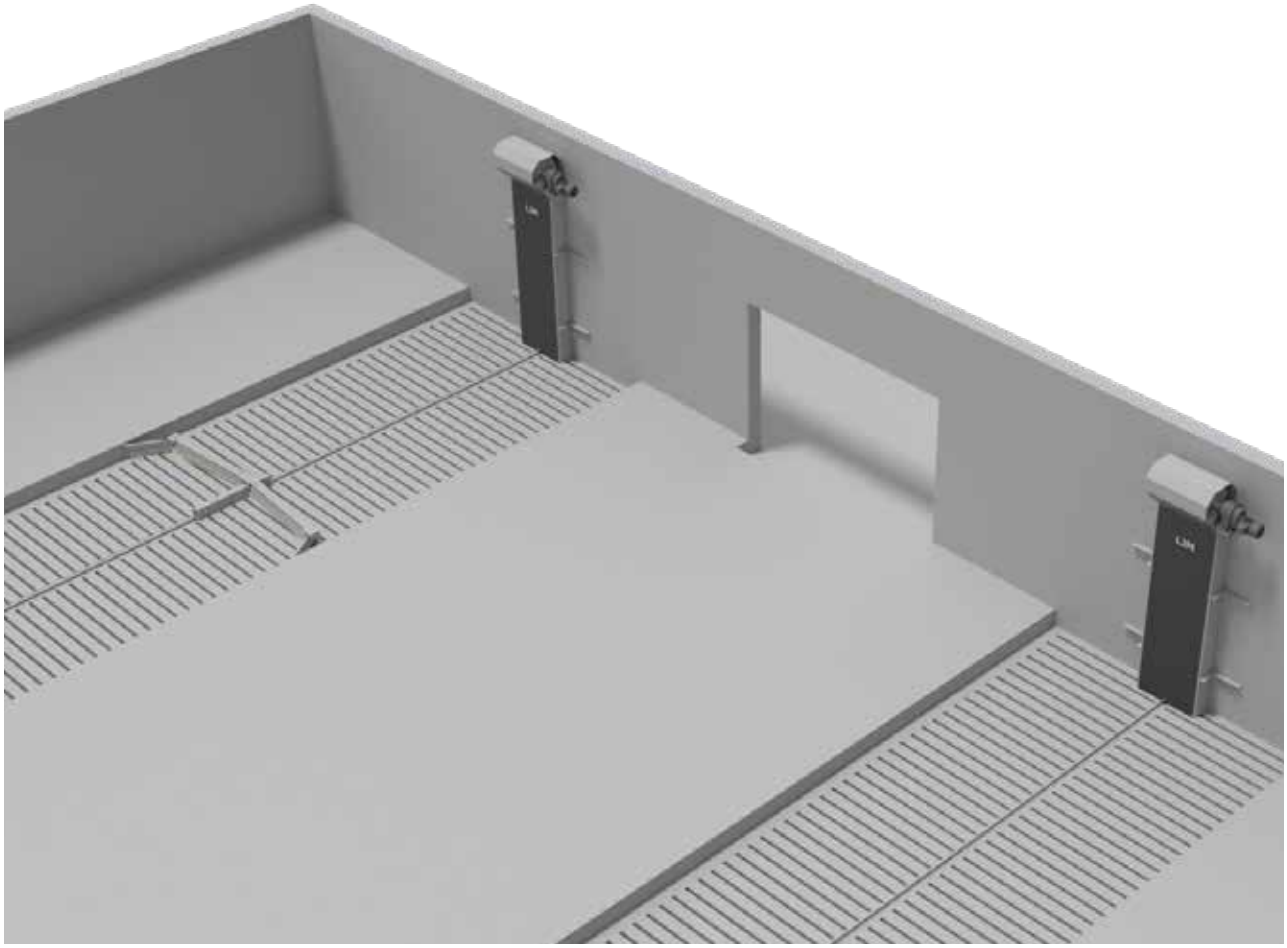

06.

WPS
ENTMISTUNGSANLAGEN

WPS ist eine flexible Entmistungsanlagen für Betriebe mit kleinen oder größeren Ställen

WPS Entmistungsanlagen von LJM – Lind Jensen Agro sind in drei verschiedenen Größen erhältlich.

WPS 650 wurde für Landwirte entwickelt, deren zu reinigende Gänge kürzer sind. Die Entmistungsanlag kann Schiebelängen bis zu 70 Metern handhaben, bei Mittelabwurf sogar bis zu 140 Metern.

WPS 1200 wurde für Landwirte entwickelt, deren Reinigungsgänge mittellang sind. Die Entmistungsanlage kann Schiebelängen bis zu 130 Metern handhaben, bei Mittelabwurf sogar bis zu 260 Metern.

WPS 1600 wurde für Landwirte entwickelt, deren Reinigungsgänge lang sind. Die Entmistungsanlag kann Schiebelängen bis zu 245 Metern handhaben, bei Mittelabwurf sogar bis zu 490 Metern.

Sie erhalten unsere WPS auch in anderen Kombnationen, abgestimmt auf Ihren Stall. Wir werden Sie beim Aufbau für speziell Ihren Stall immer fachkundig beraten.

Wir werden Sie beim Aufbau für speziell Ihren Stall immer fachkundig beraten

Flexible Entmistungsanlagen fürBetriebe mit kleinen oder größeren Ställen

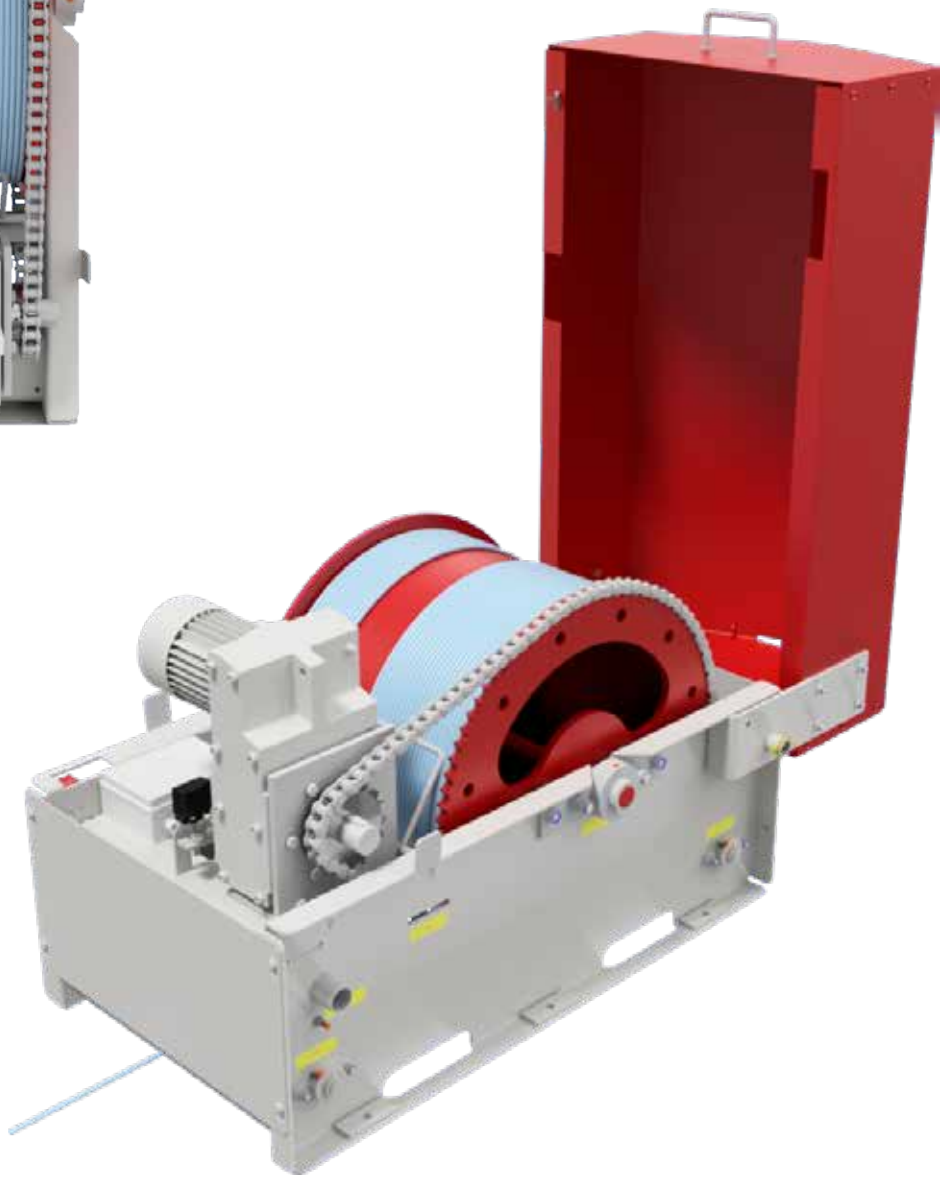

WPS BIETET IHNEN EINE REIHE VON **VORTEILEN**

- Effizienter Motor mit geringem Energieverbrauch.
- Frei programmierbare Entmistungsanlage mit SPS.
- Eine Entmistungsanlage, die für alle Bodentypen geeignet ist – sowohl oberhalb als auch unterhalb von Spaltenböden.
- Möglichkeit einer Gesamtlösung: Entmistungsanlag, Schieber, Eckräder, elektrische Steuerung usw.
- Frostschutz

Eine Entmistungsanlage, die für alle Bodentypen geeignet ist

Modell	Geschwindigkeit	Motor	Trommel	Schiebelänge max.	Typ
WPS 650	3 m / min.	0.55 kW	Ø 615 mm.	70 m.	Kabel
WPS 1200	3 m / min.	0.55 kW	Ø 1200 mm.	130 m.	Kabel
WPS 1600	4 m / min.	1.1 kW	Ø 1600 mm.	245 m.	Kabel

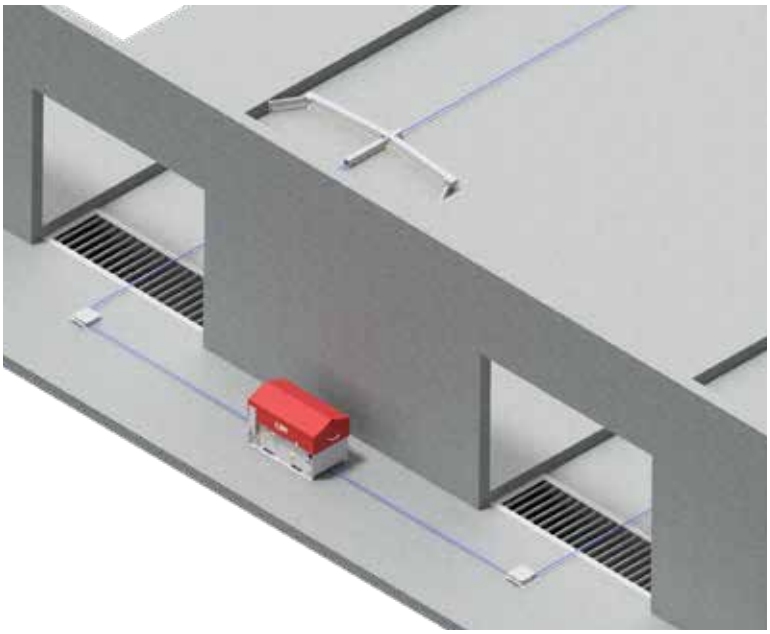

07.
SCHIEBER

KLAPPSCHIEBER MIT FLÜGEL

Typ	Hydraulische, Seil- und Ketten Entmistungsanlagen
Stallboden	Alle Bodenarten
Breite	170 - 470 cm.

KLAPPSCHIEBER OHNE FLÜGEL

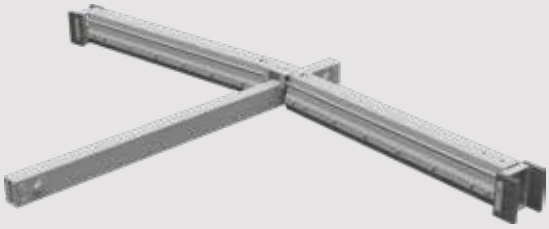

Typ	Hydraulische, Seil- und Ketten Entmistungsanlagen
Stallboden	Alle Bodenarten
Breite	170 - 470 cm.

SCHIEBER - DRÄN-SYSTEM

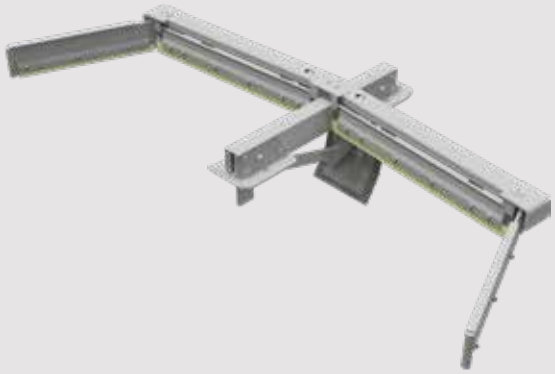

Typ	Hydraulische, Seil- und Ketten Entmistungsanlagen
Stallboden	Boden mit dränage
Breite	170 - 470 cm.

KLAPPSCHIEBER M. GLEITSCHIENE

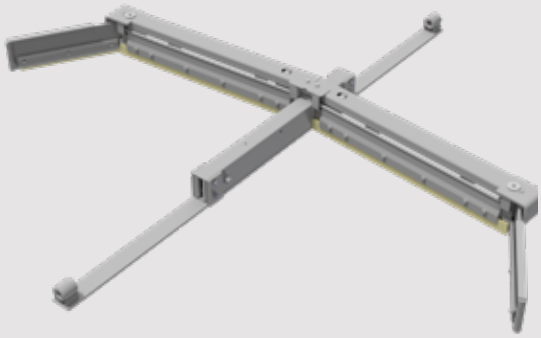

Typ	Hydraulische, Seil- und Ketten Entmistungsanlagen
Stallboden	Alle Bodenarten
Breite	170 - 470 cm.

SPALTENSCHIEBER

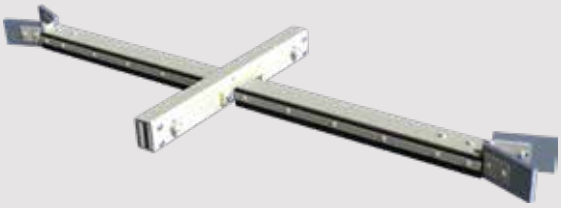

Typ	Hydraulische, Seil- und Ketten Entmistungsanlagen
Stallboden	Spaltenboden
Breite	170 - 470 cm.

SCHLEPPSCHAUFEL

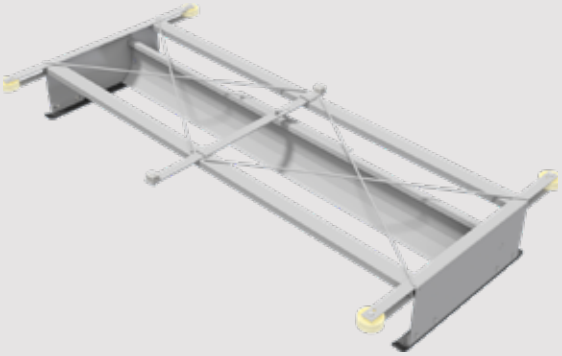

Typ	Seil Entmistungsanlagen
Stallboden	Kanäle unter Spaltenboden
Breite	50 - 400 cm.

FALTSCHIEBER

Typ	Hydraulische, Seil- und Ketten Entmistungsanlagen
Stallboden	Alle Bodenarten
Breite	170 - 470 cm.

WENDESCHIEBER

Typ	Hydraulische, Seil- und Ketten Entmistungsanlagen
Stallboden	Alle Bodenarten
Breite	170 - 470 cm.

08.

RÜHRWERKE FÜR ALLE ARTEN VON BEHÄLTER

Eine komplette Produktpalette an, mit Rührwerken von 1,5 kW bis 18,5 kW – alle Modelle sind mit 2-Blatt-Schraubenpropellern für optimale Leistung ausgestattet

Die hochwertigen Rührwerke von LJM sind mit Planetengetriebe und Gleitringdichtungen ausgestattet und eignen sich selbst für höchste Anforderungen.

Vorteile der Rührwerke von LJM

- Hohe Qualität und hohe Leistung.
- Einzigartige vollverschweißte Propellerkonstruktion.
- Schwere Gusskonstruktion.
- Geringer Stromverbrauch. Effiziente Kraftübertragung.
- Lange Lebensdauer und lange Wartungsintervalle sorgen für niedrige Betriebskosten.
- Einzigartige, selbstreinigende Propellerkonstruktion mit hohem Wirkungsgrad.
- Basierend auf mehr als 50 Jahren Erfahrung in der Gülle Branche.

Lange Lebensdauer und lange Wartungsintervalle sorgen für niedrige Betriebskosten

Model	Typ	kW	Propellerdurchmesser mm	U/min	Gewicht kg.
OMDS S112	Mixer	1,5 kW	380	750	82
OMDS S112	Mixer	2,5 kW	440	750	85
OMPG S100	Rührwerk	2,2 kW	550	268	141
OMPG S100	Rührwerk	3,0 kW	540	350	145
OMPG S100	Rührwerk	4,0 kW	550	350	150
OMPG S132	Rührwerk	5,5 kW	600	350	235
OMPG S132	Rührwerk	7,5 kW	640	350	245
OMPG R160	Rührwerk	11,0 kW	800	268	325
OMPG R160	Rührwerk	15,0 kW	850	268	340
OMPG R160	Rührwerk	18,5 kW	870	291	355

09.

SLALOMRÜHRWERKEN TYP OMPG-K

Speziell ausgelegte Rührwerker vereinfachen und beschleunigen den Umgang mit Gülle erheblich

Lind Jensen hat ein leistungsstarkes Sortiment an Güllerührwerken entwickelt, die in Güllekanälen durch tägliche Rührvorgänge die Entwicklung von Gas und Schwimmschichten verhindern. Die Güllerührwerke sind insbesondere für den Einbau in Querkanälen und Slalomanlagen geeignet.

Die Güllerührwerke sind in eine starke, feuerverzinkte Halterung eingebaut und die täglichen Rührvorgänge werden vollautomatisch über eine Zeitschaltuhr gesteuert.

Das Slalomrührwerk vom Typ OMPG-K von Lind Jensen ist das wahrscheinlich leistungsfähigste Güllerührwerk für Kanäle auf dem Markt. Mit seinem Planetengetriebe und dem hoch hydrodynamischen Propeller ist es auf Gülle mit hohem trockenstoffgehalt ausgelegt.

Beschläge:
Alle Einbauvorrichtungen sind feuerverzinkt – oder als Option aus säurebeständigem Edelstahl.

Sind insbesondere für den Einbau in Querkanälen und Slalomanlagen geeignet

Model	Typ	kW	Propellerdurchmesser mm	U/min	Gewicht kg.
OMPG K132	Kanalrührwerk	7,5 kW	640	268	270
OMPG K160	Kanalrührwerk	11,0 kW	640	268	330
OMPG K160	Kanalrührwerk	15,0 kW	640	268	350
OMPG K160	Kanalrührwerk	18,5 kW	640	291	365

10.

TAUCHMOTORPUMPEN MIT EINGEBAUTER RUTSCHKUPPLUNG

Im Pumpenprogramm von LJM finden Sie die richtige Lösung für effizientes Pumpen. Wir bieten hochwertige Tauchmotorpumpen mit Motorleistungen von 1,5 kW bis 18,5 kW.

Vorteile der Tauchmotorpumpen von LJM:

- Schneidesystem für das Zerkleinern von Stroh-und Futterrückständen.
- Zuverlässige Maschine mit langer Lebensdauer.
- Große Auswahl an Montagebeschlägen für alle Behältertypen.
- Die Pumpen können wahlweise mit festem Fuß, Konsole für 100x100 Mast oder Greifklaue ausgestattet werden.

Zuverlässige Maschine mit langer Lebensdauer

Model	kW	Pumpendurchfluss max. m³/h	Hubhöhe Meter	Ausgangsgröße	Gewicht kg
DPAS S090	1,5 kW	max. m3/h	6	2,5″	57
DPAE S100	3,0 kW	106	8,9	4″	91
DPFH S132	5,5 kW	252	10,1	4″ / 6″	162
DPFH S132	7,5 kW	265	14,5	4″ / 6″	165
DPFH R160	11,0 kW	358	13,3	6″	264
DPFH R160	15,0 kW	441	18,2	6″	270
DPFH R160	18,5 kW	461	20	6″	280
DPHT R160	15,0 kW	290	27	4″	245
DPHT R160	18,5 kW	310	27	4″	245

11.

TROCKEN AUFGE-STELLTE PUMPEN

Bei den richtigen Bedingungen ist eine Trocken aufgestellte Pumpen eine wirtschaftliche, vorteilhafte und äußerst dauerhafte und zuverlässige Lösung

Lind Jensen bietet eine große Auswahl an Pumpen, die für trockene Bedingungen konzipiert sind. Wir können Ihnen damit immer die Pumpe anbieten, die Ihren Anforderungen entspricht.

Vorteile der Trocken aufgestellte Pumpen von LJM:

- Schneidesystem für das Zerkleinern von Stroh-und Futterrückständen.
- Effektiv – auch bei Gülle mit hohem Feststoffanteil.
- In zahlreiche Größen verfügbar – von 5,5 kW bis 18,5 kW

Wir können Ihnen die Pumpe anbieten, die Ihren Anforderungen entspricht

Model	kW	Pumpendurchfluss max. m³/h	Hubhöhe Meter	Ausgangsgröße	Gewicht kg
TPA S132	5,5 kW	252	10,1	4″ / 6″	147
TPA S132	7,5 kW	265	14,5	4″ / 6″	150
TPA S160	11,0 kW	358	13,3	6″	246
TPA S160	15,0 kW	441	18,2	6″	273
TPHT S180	18,5 kW	351	27,5	4″	293

12.
KOLBENPUMPE

Die Kolbenpumpe von LJM eignet sich für Ställe, in denen die Gülle effizient über längere Distanzen gepumpt werden soll

- Effizientes Pumpen von Gülle über lange Distanzen hinweg.
- Die ideale Lösung zum Pumpen von dickflüssiger Gülle.
- Geringer Stromverbrauch im Vergleich zu herkömmlichen Pumpen.
- Minimaler Verschleiß.
- Mehrere Montagemöglichkeiten.
- Selbstansaugend

Die ideale Lösung zum Pumpen von dickflüssiger Gülle

Ich glaube die Kosten sind innerhalb 2-3 Jahren gedeckt. Das zusätzlich was wir an Strom sparen

Landwirt Poul Sørensen - Fjerritslev

PUMPT GÜLLE **EFFEKTIV** ÜBER **LANGE DISTANZEN**

Wir sehen, dass die Pumpleitungfür Gülle immer länger werden und das stellt höhere Anforderungen an die Dimensionierung und physische Ausrüstung

Deshalb haben wir bei LJM ein spezielles Programm entwickelt das die Güllerohre berechnet, so das Sie sicher sein können das Ihr System nicht unterdimensioniert ist.

Landwirt Poul Sørensen benutzt Holzspäne in den Schlafboxen und hatte große Schwierigkeiten die dicke Gülle 900m vom Hof zum Gülletank zu pumpen.

Diese Herausforderung wurde gelöst, indem 2 x18kW Kreiselpumpen durch eine Kolbenpumpe von LJM ersetzt wurde. Das löst sein Problem und er verbraucht nicht anähernd so viel Strom. Poul hat eine große finanzielle Einsparung und schätzt die Kosten der Anlage innerhalb von 2 Jahren gedeckt zu haben.

CASE

KOLBENPUMPE

Typ	P_2 kW	I A	A mm	B mm	C mm	D mm	E mm	F mm	Ölfluss L/min	Pumpendruck bar	Volumenstrøm m^3/t	L/min
Kolbenpumpe	5,5	10,4	3135	600	1495	1135	Ø450	Ø182	30	5,5	22	360
Kolbenpumpe	7,5	14,4	3135	600	1495	1135	Ø450	Ø182	30	8,0	22	360

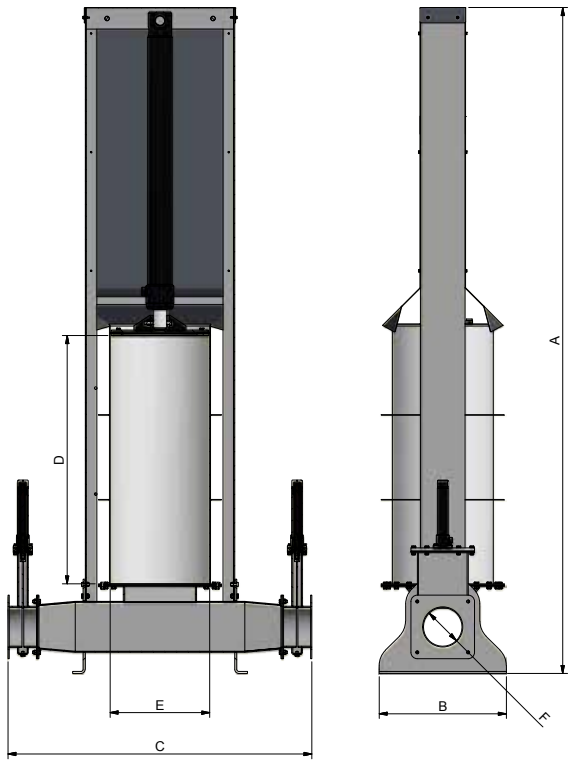

Spannung	400V
I - A	10,4 / 14,4
Pumpengehäuse	AISI 316
Pumpengehäuse	160 bar
Kolbendurchmesser/Zylinder	Ø450 mm. / Ø100 mm.
Hub	1135mm
Ventile	Verzinkter Stahl

SYSTEM **IN BETRIEB**

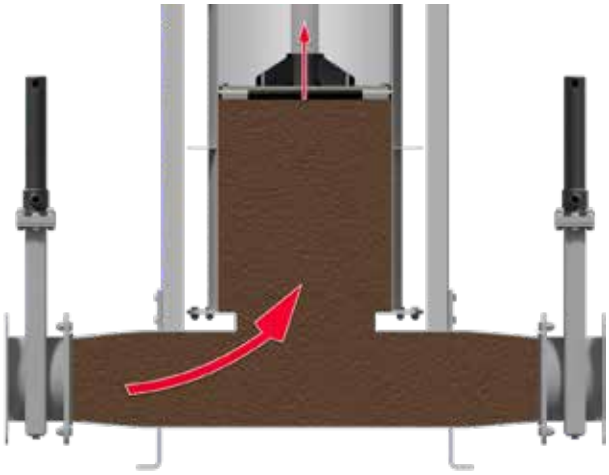

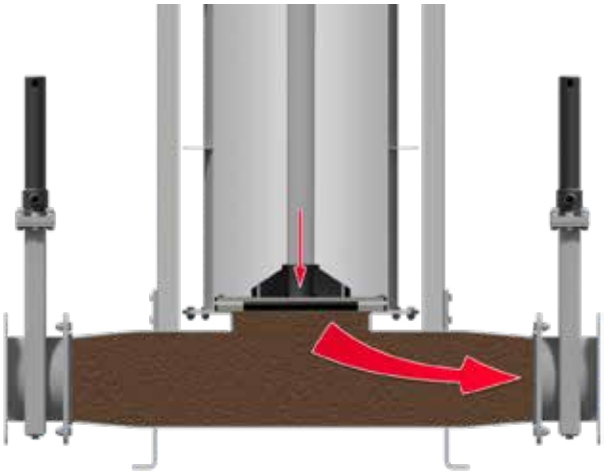

Beim Ansaugvorgang ist das Einlassventil geöffnet, das Auslassventil geschlossen und der Kolben befindet sich am Boden.

Der Kolben wird zurückgezogen, in der Kolbenpumpe bildet sich Unterdruck und die Gülle wird angesaugt.

Wenn der Kolben nach oben gezogen wurde und die Pumpe befüllt ist, wechselt die Schaltung der beiden Hydraulikventile: Das Einlassventil wird geschlossen und das Auslassventil geöffnet.

Der Kolben wird dann nach unten gedrückt, wodurch ein Überdruck erzeugt wird und die Gülle strömt aus der Pumpe und weiter in den Gülletank. Die Schaltung der beiden Ventile wechselt erneut und der Ansaugvorgang kann wiederholt werden.

Geringer Stromverbrauch im Vergleich zu herkömmlichen Pumpen

LJM - LIND JENSEN

QUALITÄT IST DER KERN IN ALLEN UNSEREN PRODUKTEN

LJM Lind Jensen

Lind Jensen Agrar verfügt über mehr als 50 Jahre Erfahrung bei der Produktion und Vermarktung von Entmistungsanlagen und hochwertigen Geräten und Maschinen zur Güllebehandlung. Wir arbeiten jeden Tag daran, das richtige Produkt in der richtigen Qualität zu einem angemessenen Preis an unsere Kunden in aller Welt zu liefern.

Lind Jensen Agrar ist einer der führenden Hersteller von Entmistungsanlagen und Ausrüstung zur Güllebehandlung in Dänemark.

Die Agrar Produkte bildeten von Anfang an den Kern bei der Produktion des Unternehmens, die auch Ausrüstung zur Flüssigkeitsförderung bei Abwasser und Biogas sowie Hydraulikzylinder für alle Einsatzbereiche umfasst. Diese Produktlinien werden jeweils in eigenen unabhängigen Abteilungen hergestellt und vertrieben. Insgesamt beschäftigt das Unternehmen mehr als 200 Mitarbeiter in Abteilungen in Dänemark, China und den USA.

Die Produkte für die Bereiche Abwasser und Biogas sind auf der Grundlage der Produkte für den Landwirtschaftssektor entwickelt worden, während die Hydraulikabteilung die Hydraulikzylinder für unsere Entmistungsanlagen liefert. Auf diese Weise ist unser gesamtes Sortiment miteinander verknüpft. Wir wickeln den gesamten Prozess von der Entwicklung über die Produktion bis zu Lieferung und Wartung ab und stellen auf diese Weise sicher, dass wir immer Produkte von sehr hoher Qualität mit langen Wartungsintervallen und einer langen Lebensdauer liefern.

Lind Jensen ist nach ISO 9001 zertifiziert und arbeitet laufend nach LEAN-Prinzipien, um einen kosteneffektiven Produktionsfluss ohne Abstriche bei der Qualität zu sichern. Alle relevanten Mitarbeiter sind daneben nach Six Sigma geschult, das auf Vertrieb, Produktion und Auslieferung ohne Fehler abzielt.

Bei Lind Jensen möchten wir ein flexibler Hersteller sein, der die richtigen Produkte zu einem angemessenen Preis mit einer kurzen Lieferzeit bereitstellt. Deshalb ist für uns ein schneller, effektiver Service vor, während und nach der Lieferung ausschlaggebend.

Die langjährige Zusammenarbeit mit unseren vielen Kunden in Dänemark und vielen anderen Ländern ist für uns eine Bestätigung, dass diese Geschäftsprinzipien von unseren Kunden geschätzt werden. Wenn Sie also mit einem Hersteller zusammenarbeiten möchte, der über 50 Jahre Erfahrung und Know-how verfügt, dann ist Lind Jensen Agrar die richtige Wahl. Vor, während und nach der Lieferung.

Der führenden Hersteller von Entmistungsanlagen und Ausrüstung zur Güllebehandlung

LJM
Lind Jensen
AGRO

Lind Jensens Maskinfabrik A/S

Kroghusvej 7, Højmark | DK-6940 Lem St. | Tlf. + 45 97 34 32 00
agro@ljm.dk | **ljm.dk**